BIXOLON®

TÜRKÇE KULLANIM KLAVUZU

SRP-275III

BARKOD YAZICI

Rev. 1.01

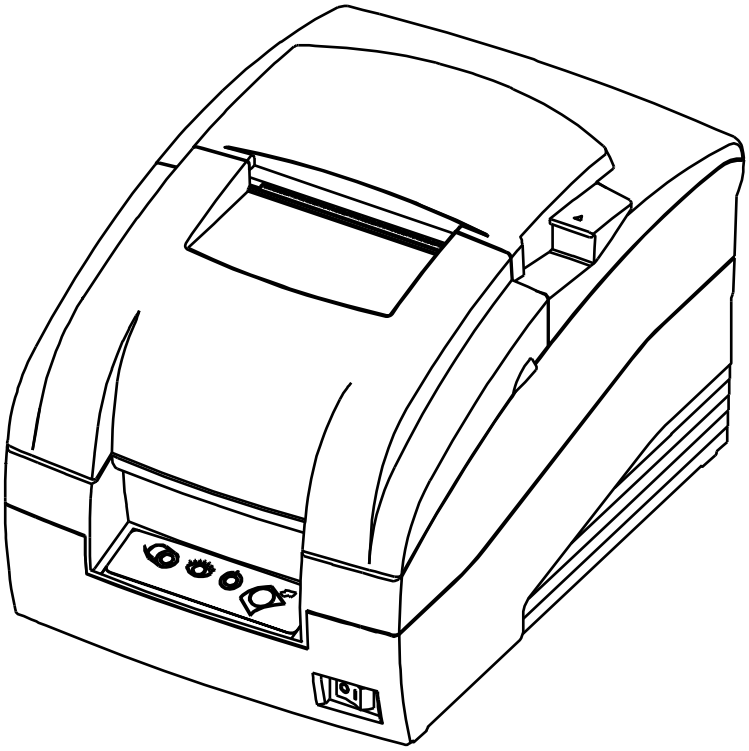

http://www.bixolon.com

■ Güvenlik Tedbirleri

Mevcut aleti kullanırken herhangi bir materyale zarar vermemek veya bir tehlike oluşturmamak için, lütfen aşağıda belirtilen güvenlik yönetmeliğine uyunuz.

UYARI

Aşağidaki talimatlara uymamak ciddi yaralanmalara ve ölümlere neden olabilir.

Birçok ürünü tekbir çoklu prize bağlamayın.

- Bu çok ısınmaya ve yangına sebep olabilir.
- Eğer fiş ıslak ve kirli ise, kullanmadan önce kurulayınve temizleyin..
- Eğer fiş elektrik prizi iletam uyumlu değil ise kullanmayın.
- Standartlara uygun priz kullandığınızdan emin olun.

YASAK

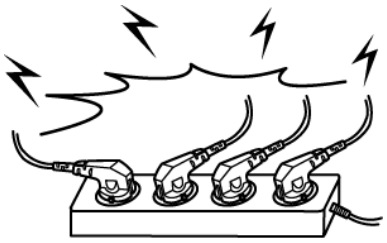

Sadece mal beraberinde temin edilen adaptör kullanılmalıdır.

- Başka adaptörler kullanmak tehlikelidir.

Fişi kablodan çekmeyiniz.

- Bu kabloya zarar verebilir , yangina veya yazıcınızın yanmasina sebep olabilirsiniz.

YASAK

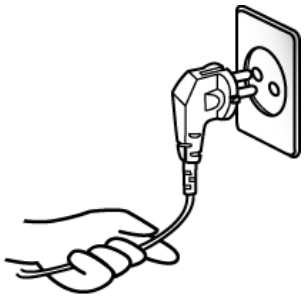

Plastik ambalajı çocuklardan uzak tutunuz.

- eğer uzak tutmazsanız, çocuk poşeti başına geçirebilir.

YASAK

Elleriniz ıslak iken fişi çıkarıp, takmayın.

- Elektrik çarpabilir.

YASAK

Kabloyu bükmeyiniz ya da ağır bir cismin altında bırakmayınız.

- Zarar görmüş bir kablo yangına sebebiyet verebilir.

YASAK

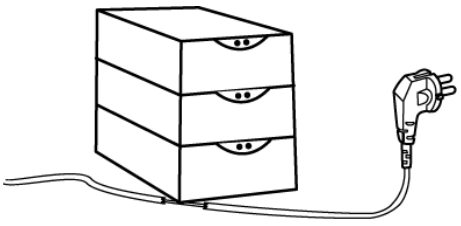

UYARI

Aşağıdaki uyarılara uymamak yaralanmalara ve araç hasarlarına yol açabilir.

Makinadan çıkan garip bir duman veya ses gözlerseniz, aşağıdaki ölçümleri yapmadan önce yazıcınızı fişten çekin.

• Yazıcınızı kapatın ve bağlantıları fişten çekin.
• Duman kaybolduktan sonra tamir etmesi için satıcınızı arayın.

FİŞTEN

Nem alıcı paketleri çocukların ulaşabileceği yerlerden uzaklaştırın.

• Eğer tutmazsanız, onu yiyebilirler.

YASAK

Yazıcıyı sabit bir yüzeye kurun.

• Eğer yazıcı düşer ise kırılabilir ve kendinizi incitebilirsiniz.

YASAK

Sadece onaylı aksesuarlar kullanın, kendi başınıza demonte etmeye, tamir etmeye ve modeli değiştirmeye çalışmayın.

• Bu tür ihtiyaçlarınız olduğunda satıcınızı arayın.
• Otomatik kağıt kesicinin bıçağına dokunmayın.

Demonte etmek yasaktır

Yazıcının içerisine su ya da yabancı madde girmesine izin vermeyin.

• Eğer bu olur ise fişi çekin ve satıcınızı arayın.

YASAK

Bozukken yazıcıyı kullanmayın. Yangına ya da elektrik çarpmasına sebep olmayın.

• Satıcınızı aramadan önce yazıcınızın fişini çekin.

Fişten çekmek

■ Elektriksel ve elektrik aletleri atığı (WEEE)

Ürünün ömrü dolduğunda ürünün üzerindeki bu işaret, onu normal çöplerle birlikte çöpe atamayacağınız anlamına gelir. Çevreyi ve insan sağlığını kontrol dışı çöpün zararından korumak için diğer çöplerden ayrı olarak atınız. Geri dönüşümü imkanlarını soruşturmak için ev kullanıcıları ürünü aldıkları yerden ya da belediyelerden bu konuda bilgi almalıdırlar. İş kullanıcıları ürün sağlayıcıları ile kontak kurarak, bu ürünü alım kontratlarındaki koşullarını kontrol etmeliler. Bu ürün diğer ticari atıklar ile birlikte ortadan kaldırılmalıdır.

■ Rating Label Symbol Information

DC (Direct current)

■ Label Material

* Control Label: PC
* Other Labels: PET

BIXOLON olarak bizler tüm ürünlerimizin işlevselliğini ve kalitesini ilerletmek ve yükseltmek için sürekli çalışma yapmaktayız. Aşağıdaki ürün teknik özellikleri ve/veya kullanıcı elkitabı içeriği önceden haber vermeden değiştirilebilir.

■ İçindekiler

Bölüm 1: YAZICI AYARLARI ····· **6**
1.1 Paketin açılması ····· 7
1.2 Yazıcı için yer seçimi ····· 7
1.3 Kabloların bağlanması ····· 8
1.3.1 AC adaptörün bağlanması ····· 8
1.3.2 Arabirim kablosu ve çekmece bağlantı kablosunun bağlanması ····· 8
1.4 Şerit kasedinin yerleştirilmesi ····· 9
1.5 Rulo kağıdın yerleştirilmesi ····· 10
1.6 Duvara monte edilmesi (Opsiyonel) ····· 11
1.7 İşlem panelinin kullanımı ····· 12
1.8 Deneme testi ····· 13

Bölüm 2: Anahtarların ayarlanması ····· **14**
2.1 DIP anahtarının ayarlanması ····· 14
2.1.1 DIP Anahtarının Citizen(iDP 3550) moduna göre ayarlanması ····· 15
2.1.2 DIP anahtarlarının Star(SP500) moduna göre ayarları ····· 16
2.1.3 DIP Anahtar ayarlarının değiştirilmesi ····· 17

Bölüm 3: Referans bilgileri ····· **18**
3.1 Baskı teknik özellikleri ····· 18
3.2 Kağıt teknik özellikleri ····· 18
3.3 Şerit kasedi teknik özellikleri ····· 18
3.4 Elektriksel özellikler ····· 19
3.5 Güvenilirlik ····· 19
3.6 Çevre koşulları ····· 19
3.7 Boyutları ve ağırlığı ····· 20
3.8 Opsiyonel özellikler ····· 21

Ek A: Kod tablosu ····· **22**
A.1 Sayfa 0 (PC 437 : Amerika, Standart Avrupa (Uluslararası karakter Seti : Amerika)) 22
A.2 Sayfa 2 (PC850 : Tüm diller) ····· 23
A.3 Sayfa 3 (PC860 : Portekizce) ····· 24
A.4 Sayfa 4 (PC863 : Fransızca) ····· 25
A.5 Sayfa 5 (PC865 : Norveçce) ····· 26
A.6 Sayfa 16 (WPC1252 : Latin 1) ····· 27
A.7 Page 17 (PC866 : Rusça) ····· 28
A.8 Sayfa 18 (PC852 : Latin 2) ····· 29
A.9 Sayfa 22 (PC864 : Arapça) ····· 30
A.10 Sayfa 24 (WPC1253 : Yunanca) ····· 31
A.11 Sayfa 25 (WPC1254 : Türkçe) ····· 32
A.12 Uluslararası karakter kodu tablosu ····· 33

Ek B: Konnektörler ····· **34**
B.1 RS-232C Seri Arabirim konnektör + Ethernet + USB : OES Modeli ····· 34
B.2 IEEE1284 Paralel Arabirim konnektör + USB : OP Modeli ····· 35
B.3 RS-232C Seri Arabirim konnektör + USB : OS Modeli ····· 36
B.4 Çekmece çıkışı ····· 37

Bölüm 1: YAZICI AYARLARI

SRP-275III yüksek kaliteli iğne vuruşlu bir yazıcıdır. Bu tek istasyon yazıcının aşağıdaki özellikleri sahiptir.

- Az yer kaplayan dizayn ve hafif ağırlık.
- Mantık arama özelliğini kullanarak yüksek hızda baskı (5.1LPS).
- Kullanım kolaylığı: Kolay kağıt yükleme.
- Yüksek güvenilirlik ve kağıt besleme ve kafa taşıyıcı dönüş için motor basamaklama kullanımı sayesinde uzun ömür.
- İki renk baskı imkanı (Kırmızı/siyah).
- Kafa iç çekmece arabirimi yüzünden sürülebiliyor.
- Karakter fontu seçilebiliyor.
- Otomatik kesici yüksek kaliteli ve uzun ömürlü bıçak ile dairesel bir method kullanıyor (Yaklaşık 1,500,000 kesim).
- Kağıt yok sensörü varsayılan uygulaması (duvara montaj seçeneği dahil değildir).
- Siyah işaret sensörü işlevi (ön veya arka taraf seçeneği).
- İçsel AC adaptör.

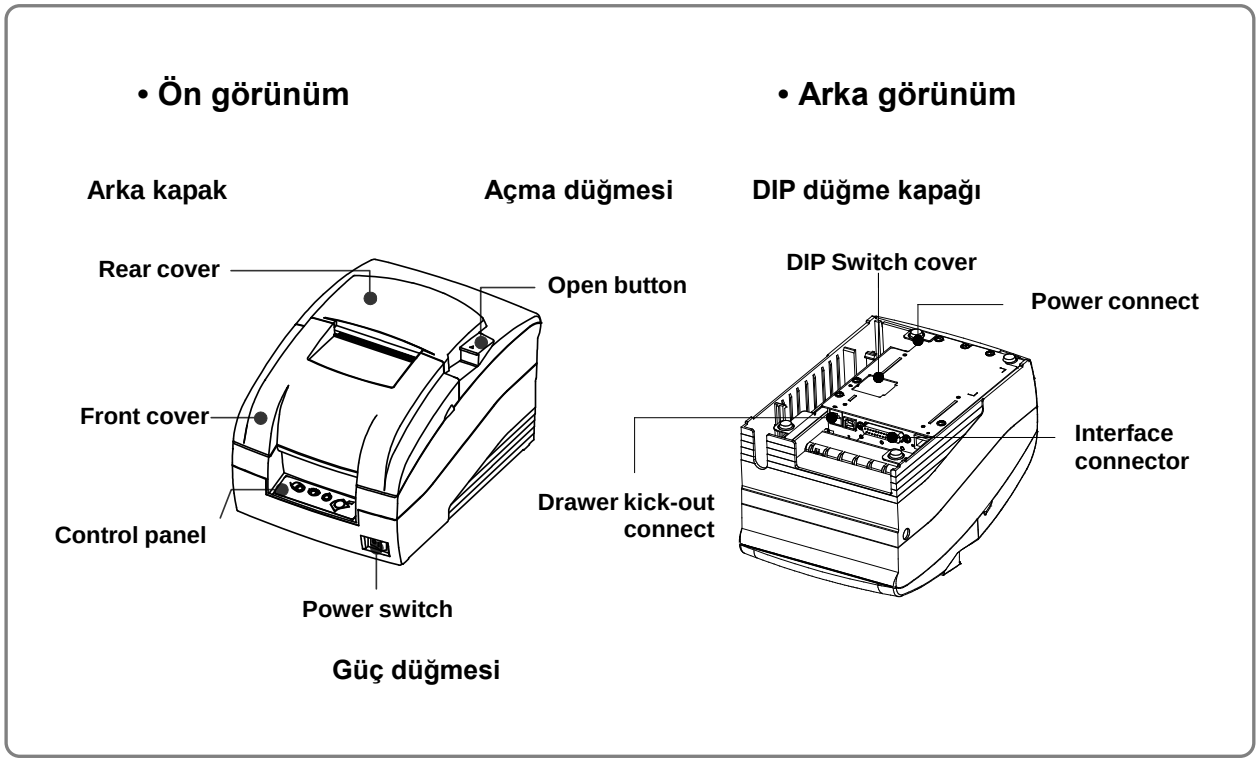

NOT

Yazıcınızı kullanmaya başlamadan önce bu klavuzdaki talimatları dikkatlice okuduğunuzdan emin olun.

1.1 Paketin açılması

Aşağıdaki resmideki tüm parçalar yazıcı kutunuzun içerisinden çıkmalıdır.
Eğer kayıp ya da hasarlı parça var ise , lütfen satıcınız ile bağlantı kurun.

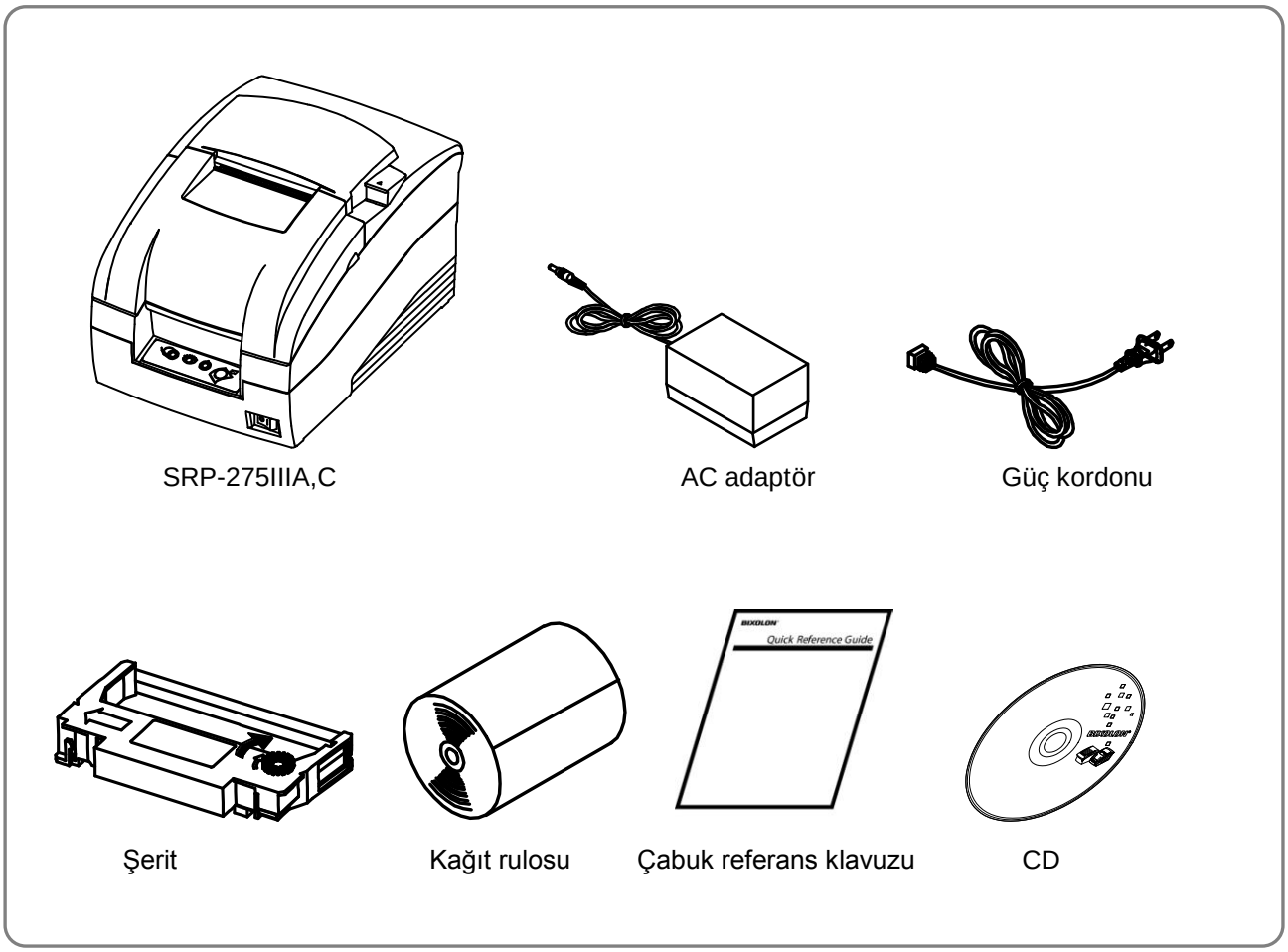

1.2 Yazıcı için yer seçimi

- Aşırı sıcak ve direk güneş ışığı alan yerlerden uzak bir yere yerleştirin.
- Aşırı nemli yerlerde yazıcınızı depolamayın veya kullanmayın.
- Yazıcınızı çok kirli ve tozlu bir alanda kullanmayın ve depolamayın.Şok ve aşırı titreşim olan yerlere koymaktan sakının.
- Yazıcınızı düzgün kullanmak için sabit ve düz bir yüzey şeçin.
- Yazıcınızın kolayca kullanılması için etrafta yeterli alanın olduğundan emin olun.

1.3 Kabloların bağlanması

1.3.1 AC adaptörün bağlanması

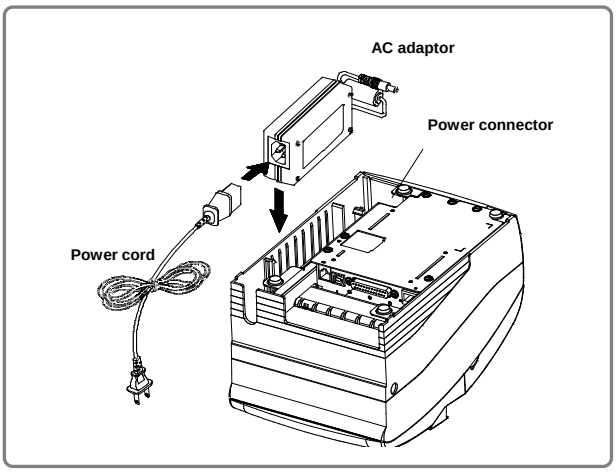

- **Aşağıdaki prosedüre göre AC adaptörü bağlayın.**

1) Yazıcınızın kapalı olduğundan emin olun.
2) AC adaptörü yerleştirmeden önce güç kordonunu takın.
3) AC adaptörünü gösterildiği gibi yerleştrin.
4) AC adaptör kablosunu yazıcının güç konnektörüne takın.
5) Fişi prize takın ve yazıcıyı açın.

UYARI

Güç kaynağına yazıcıyı bağlamadan önce yazıcının voltaj özellikleri ile güç kaynağının voltaj özelliklerinin örtüştüğünden emin olun. Yanlış bir güç kaynağı kullanımı yazıcıya ciddi hasarlar verebilir.

1.3.2 Arabirim kablosu ve çekmece bağlantı kablosunun bağlanması

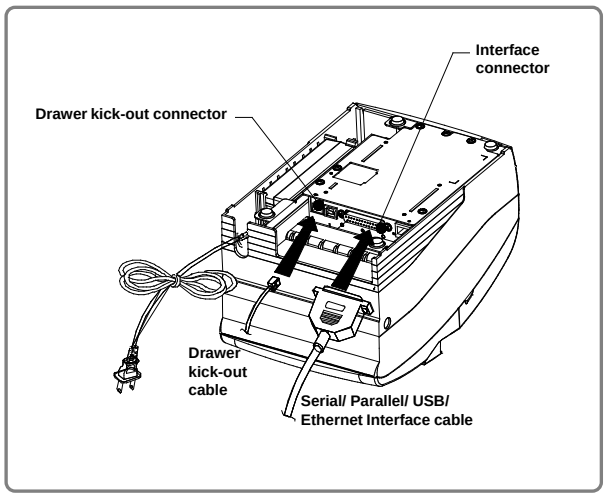

- **Aşağıdaki prosedüre göre kabloları bağlayın.**

1) Yazıcıyı ve ERC (sunucu bilgisayar)'yi birlikte kapatın.
2) Arabirim kablosunu yazıcının arabirim konnektörüne takın, daha sonra da konnektörün her iki tarafindaki vidaları sıkın.
3) Çekmece kablosunu yazıcının arkasındaki çekmece çıkış konnektörüne bağlayın.

NOT

ECR (Sunucu bilgisayar)'ye uygun bir arabirim kablosu ile ERC'yi (sunucu bilgisayarı) yazıcıya bağlayın.Yazıcının teknik özelliklerine uygun bir çekmece kullanıldığından emin olun.Sistemininz kullandığı arabirim bağlantıları yazıcınızın arkasındaki konnektörlere seri, paralel, USB ve Ethernet olarak bağlayabilirsiniz. Kablolar sistem yerleştiriciniz veya satıcınız tarafından size sağlanabilir.

1.4 Şerit kasedinin yerleştirilmesi

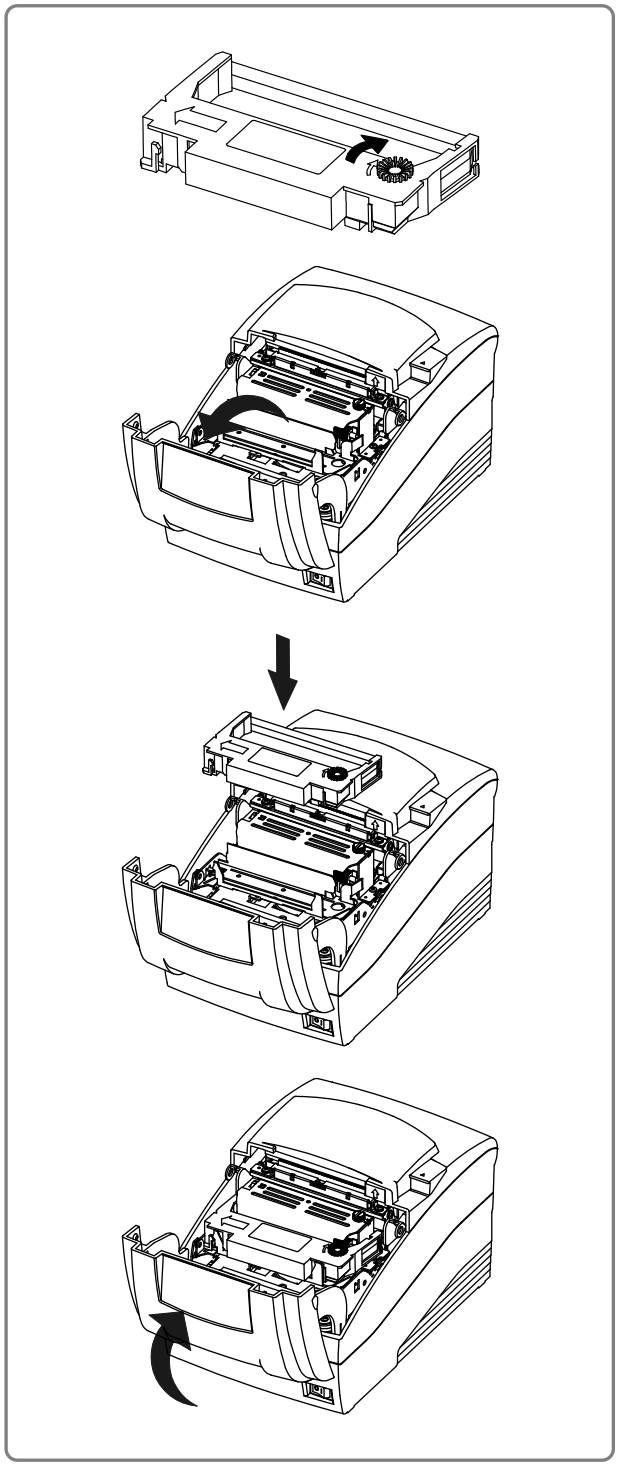

1) Şerit kasedini yerleştirmeden önce kontrol düğmesini şeridin sarılmasını sağlamak için saat yönünde çevirin.

2) Yazıcının ön kapağını açın.

3) Eğer varsa içindeki şerit kaseti çıkarın.

4) Aşağıda gösterildiği şekilde şerit kasedini yerleştirin ve yazıcı kafasının arkasında kalmasına titizlikle dikkat edin.

5) Şeridin kaset içerisinde sorunsuz hareket ettiğinden emin olmak için şerit kasedini yerleştirirken kontrol düğmesini saat yönünde tekrar çevirin.

6) Yazıcının ön kapağını kapatın.

NOT

Onaylanmayan şerit kartuşların kullanılması kötü yazdırma kalitesi veya arıza ile sonuçlanabilir ve garantiyi boşa çıkaracaktır.
Desteklenen şerit kartuşlarının teknik özellikleri için Kullanım Kılavuzunda sayfa 3-3'e bakın.

1.5 Rulo kağıdın yerleştirilmesi

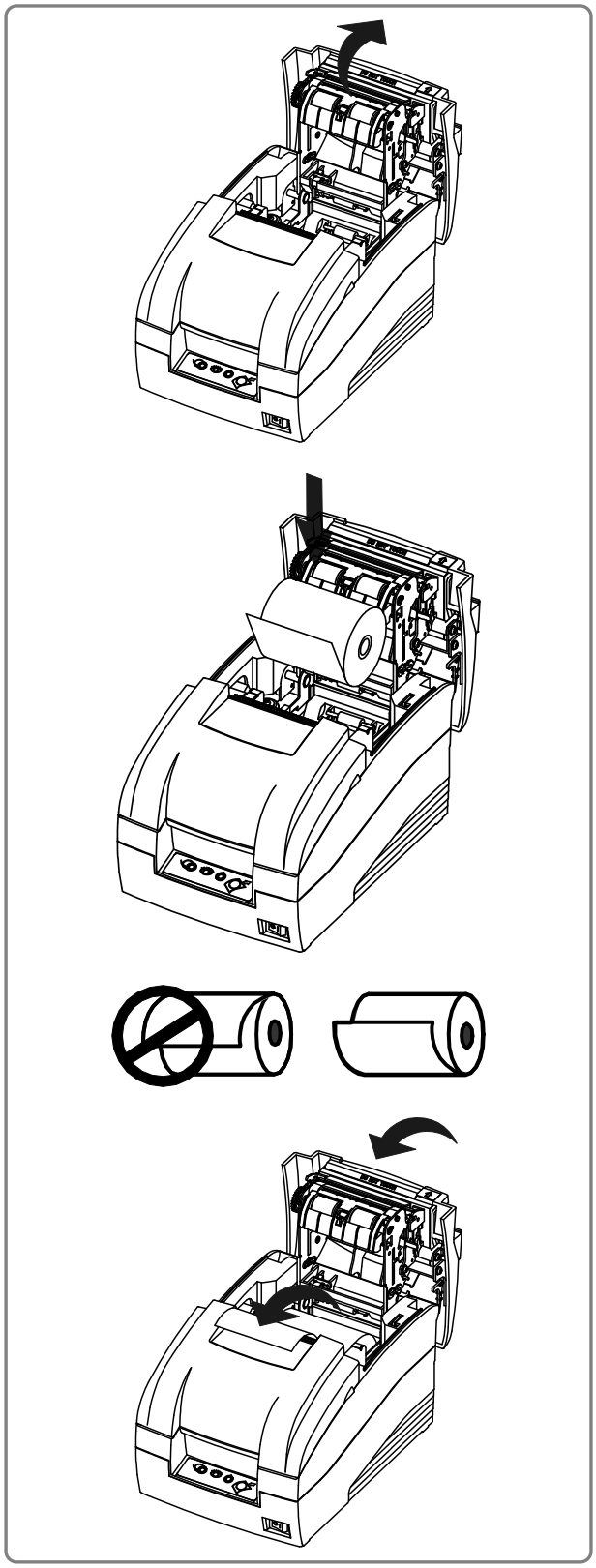

1) Açma düğmesine basarak arka kapağı açın.

2) Bitmiş kağıt rulosu makarası varsa, çıkarın.

3) Gösterildiği gibi rulo kağıdı yerleştirin.

4) Kağıt rulosunun geliş yönünün doğruluğundan emin olun.

5) Bir parça kağıdı gösterildiği gibi dışarda bırakın. Kapağı kapatın ve sonrasında ekstra kağıdı yazıcının önüne doğru çekerek koparın.

⚠ ***UYARI***

Arka kapağı açtığınızda otomatik kesicinin bıçağına dokunmayın.

1.6 Duvara monte edilmesi (Opsiyonel)

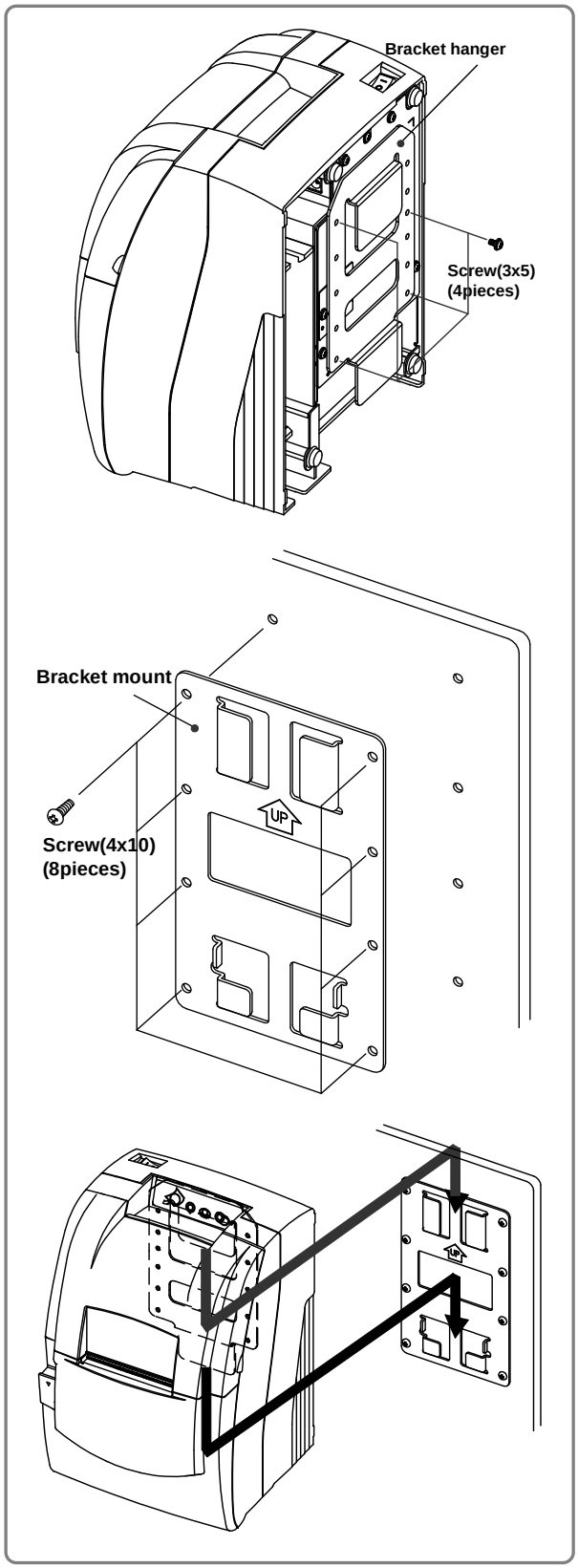

1) Seti yukarı çevirin, askı kolunu taban çerçevesine 4 vida ile sıkıştırarak iliştirin.

2) Kol altlığını duvara sağlam bir şekilde 8 vida ile iliştirin. Şekilde gösterildiği gibi ok yönlerinin düzgün bir şekilde iliştirilmiş olduğundan emin olun. Kol altlığı her zaman dikey konumlandırılmalıdır.

3) Kol askısını kol altlığına gösterildiği şekilde yerleştirin.

NOT

Duvara montaj opsiyonel bir üründür. Duvara montaj kurulumu Kağıt Çıkış sensörünü desteklemediğinden DIP anahtarı 1-7 KAPALI'ya ayarlanmalıdır. Ürünü satın aldığınız satıcı ya da mağaza ile temasa geçerek duvara montaj kurulumu hakkında ayrıntılı bilgi edinin.

1.7 İşlem panelinin kullanımı

Bu yazıcının birçok fonksiyonu yazılım tarafından yönetilir, ama kontrol panelindeki ışıklara bakarak yazıcının durumunu izlenebilir ve bazı prosedürler için düğmeleri kullanılabilir.

• Kontrol paneli

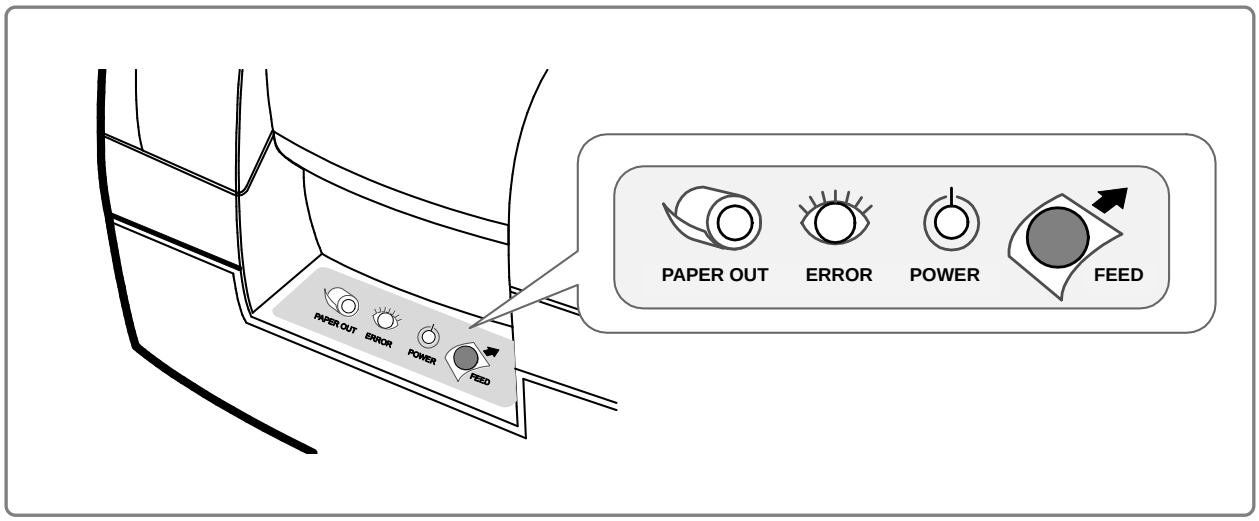

GÜÇ IŞIĞI (Yeşil renk)

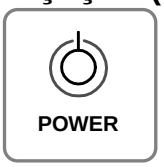

Bu gösterge ışığı yandığında yazıcının açık olduğunu gösterir.

- HATA IŞIĞI (Kırmızı renk)

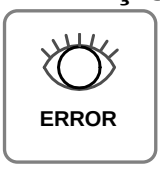

Bu gösterge ışığı yandığında (yanıp, söndüğünde değil), yazıcıda kağıt bitti ya da yazıcı kapağı açık demektir.Işık yanıp, söndüğünde bir hata oluştu demektir. (Bakın Bölüm 11'de "ERROR LED blinking pattern".) Bu ışığı yanıp sönerken gördüğünüzde birkaç saniye için yazıyı kapatın ve tekrar açın. Eğer hala yanıp, sönüyor ise servis elemanını ya da idarecinizi çağırın.

- KAĞIT BİTTİ IŞIĞI (Kırmızı renk, duvara montaj seçeneğine dahil değildir)

Bu gösterge ışığı yandığında kağıdınız bitmeye yakın demektir.Yeni rulo kağını yerleştirin. ERROR ve PAPER OUT göstergele ışıkları aynı anda yanıyor ise, kağıdın bittiği anlamına gelir.Rulo kağıdı yerleştirin.(Bakın 5. Bölüm "Rulo kağıt yerleştirme")

- KAĞIT BESLEME DÜĞMESİ

Bu düğmeyi kağıt besleme için veya deneme testini başlatmak için ve 16'lık döküm modu için kullanın.

1.8 Deneme testi

Deneme testi; yazıcının herhangibir problemi olup, olmadığını test eder. Yazıcı kalitenizi, ROM versiyonunu, DIP anahtar ayarlarını, hafıza düğmesi ayarlarını ve istatistik veriyi kontrol eder. Yazıcınızda herhangi bir sorun olduğunda ya da yazıcınızı ilk kez kurduğunuzda Deneme testini yapmak iyi bir fikir olacaktır, çünki test diğer teçhizat veya yazılımdan bağımsızdır. Eğer deneme testi doğru olarak çalışıyor ise, problem yazıcınızda değil de, diğer teçhizat veya yazılımda demektir.

• Deneme testi yapmak

1) Yazıcının kapalı olduğundan ve kapağının düzgün kapalı olduğundan emin olun.
2) Besleme düğmesine basılı tutarak gücü açın ve düğmeyi bırakın, ardından kağıt beslenecektir. Kendi kendine tanılama başlayacak ve yazıcı ayarları yazdırılacaktır. Test tamamlandığında kağıt kesilecek ve yazdırma işlemi duracaktır. (ERROR lambası açılacaktır.)
3) İstatistik veriyi basmaya devam etmesi için FEED düğmesine basın.
4) Yuvarlanan ASCII örneklerini basmaya devam etmesi için FEED düğmesine basın.
5) Otomatik olarak yuvarlanan ASCII örneklerini bastıktan sonra deneme testi modu sona erer.

Bölüm 2: Anahtarların ayarlanması

2.1 DIP anahtarının ayarlanması

Tüm kullanıcılar için fabrika ayarları en iyisi olmasına rağmen, eğer özel istekleriniz var ise DIP anahtar ayarlarını değiştirebilirsiniz. Yazıcınız iki set DIP anahtarına sahiptir. Aşağıdaki tablolarda anahtarların fonksiyonları gösterilmiştir.

• DIP Anahtar 1

Anahtar	Fonksiyon	ON(AÇIK)	OFF(KAPALI)	Varsayılan
1-1	Emülasyon Seçimi (*1)	Aşağıdaki tabloya müracaat ediniz		OFF
1-2				
1-3	Otomatik kesici	Geçerli	Geçersiz	ON
1-4	SRP-275 ile uyumludur	Geçerli	Geçersiz	OFF
1-5	Seri arabirim seçimi	Hafıza düğmesi	DIP anahtarı	OFF
1-6	Kesimden sonra NV bit görüntüsünü basmak	Aktif hale getirilmiş	Etkisiz hale getirilmiş	OFF
1-7	Son yaklaştı anahtarı	Aktif hale getirilmiş	Etkisiz hale getirilmiş	ON
1-8	Baskı sütunu	42	40	OFF

• DIP Anahtar 2 (RS232C seri arabirim modeli)

Anahtar	Fonksiyon	ON(AÇIK)	OFF(KAPALI)	Varsayılan
2-1	Veri alım hatası	Yoksay	Baskı “?”	OFF
2-2	Siyah İşaret Sensörü	Geçerli	Geçersiz	OFF
2-3	Sinyal alışverişi	XON/XOFF	DTR/DSR	OFF
2-4	Kelime uzunluğu	7 bits	8 bits	OFF
2-5	Parite kontrolü	Aktif hale getirilmiş	Etkisiz hale getirilmiş	OFF
2-6	Parite seçimi	DÜZGÜN	DÜZENSİZ	OFF
2-7	Baud oran seçimi (*2)	Aşağıdaki tabloya müracaat ediniz		OFF
2-8				OFF

• DIP Anahtar 2 (Paralel arabirim modeli)

Anahtar	Fonksiyon	ON(AÇIK)	OFF(KAPALI)	Varsayılan
2-1	Otomatik satır bekleme	Aktif hale getirilmiş	Etkisiz hale getirilmiş	OFF
2-2	Siyah İşaret Sensörü	Geçerli	Geçersiz	OFF
2-3~8	Tanımsız			OFF

NOT

(*1) Emülasyon seçimi (DSW 1-1 ve 1-2)

Emülasyon	1-1	1-2
BXL/POS	OFF	OFF
BXL/POS-KP	ON	ON
STAR	OFF	ON
CITIZEN	ON	OFF

- BXL/POS-KP(Mutfak yazıcı modu) : Otomatik kesme ve kağıt bitme hatası oluştuğunda yazıcı alarmı çalar.

(*2) Baud oran seçimi (iletim hızı)

iletim	2-7	2-8
2400 baud	ON	ON
4800 baud	OFF	ON
9600 baud	OFF	OFF
19200 baud	ON	OFF

2.1.1 DIP Anahtarının Citizen(iDP 3550) moduna göre ayarlanması

• DIP Anahtar 1

Anahtar	Fonksiyon	ON(AÇIK)	OFF(KAPALI)	Varsayılan
1-1	Emülasyon Seçimi (*1)	Aşağıdaki tabloya müracaat ediniz		OFF
1-2				
1-3	Otomatik kesici	Aktif hale getirilmiş	Etkisiz hale getirilmiş	OFF
1-4	CBM komutu	CBM2 modu (iDP3530 sistemi)	CBM1 modu (iDP3540 sistemi)	OFF
1-5	Uluslararası karakterler (*2)	Aşağıdaki tabloya müracaat ediniz		ON
1-6				
1-7				
1-8	CR modu	CR	CR+LF	OFF

• DIP Switch 2 (RS232C serial interface model)

Anahtar	Fonksiyon	ON(AÇIK)	OFF(KAPALI)	Varsayılan
2-1	Kelime uzunluğu	8 bit	7 bit	ON
2-2	Parite kontrolü	Etkisiz hale getirilmiş	Aktif hale getirilmiş	ON
2-3	Parite seçimi	ODD	EVEN	ON
2-4	Sinyal alışverişi	DTR/DSR	XON/XOFF	ON
2-5	Baud oran seçimi (*3)	Aşağıdaki tabloya müracaat ediniz		OFF
2-6				
2-7	Son yaklaşma düğmesi	Aktif hale getirilmiş	Etkisiz hale getirilmiş	OFF
2-8	Mekanizma tipi	Grafik	Karakter	OFF

NOT

(*1) Emülasyon seçimi (DSW 1-1 ve 1-2)

Emülasyon	1-1	1-2
BXL/POS	OFF	OFF
BXL/POS-KP	ON	ON
STAR	OFF	ON
CITIZEN	ON	OFF

- BXL/POS-KP(Mutfak yazıcı modu) : Otomatik kesme ve kağıt bitme hatası oluştuğunda yazıcı alarmı çalar.

(*2) Otomatik karakter seçimi

No. / Ülke	DSW 1-5	DSW 1-6	DSW 1-7	Kod sayfası
Amerika	ON	ON	ON	sayfa 0 (PC437 : U.S.A.)
Fransa	OFF	ON	ON	sayfa 2 (PC850 : Tümdiller)
Almanya	ON	OFF	ON	
İngiltere	OFF	OFF	ON	
Danimarka	ON	ON	OFF	sayfa 5 (PC865 : Norveçce)
İsveç	OFF	ON	OFF	
İtalya	ON	OFF	OFF	sayfa 2 (PC850 : Tümdiller)
Windows kodu	OFF	OFF	OFF	Windows kodu

(*3) Baud oran seçimi (iletim hızı)

İletim	2-5	2-6
2400 baud	ON	ON
4800 baud	OFF	ON
9600 baud	OFF	OFF
19200 baud	ON	OFF

2.1.2 DIP anahtarlarının Star(SP500) moduna göre ayarları

• DIP Anahtar 1

Anahtar	Fonksiyon	ON(AÇIK)	OFF(KAPALI)	Varsayılan
1-1	Emülasyon Seçimi (*1)	Aşağıdaki tabloya müracaat ediniz		OFF
1-2				
1-3	Otomatik kesici	Aktif hale getirilmiş	Etkisiz hale getirilmiş	OFF
1-4	Kırmızı/Siyah Baskı	Aktif hale getirilmiş	Etkisiz hale getirilmiş	OFF
1-5	Rezerv			OFF
1-6				
1-7				
1-8				

• DIP Anahtar 2 (RS232C seri arabirim modeli)

Anahtar	Fonksiyon	ON(AÇIK)	OFF(KAPALI)	Varsayılan
2-1	Rezerv			OFF
2-2				
2-3	Sinyal alışverişi	XON/XOFF	DTR/DSR	OFF
2-4	Kelime uzunluğu	7 bit	8 bit	OFF
2-5	Parite kontrol	Aktif hale getirilmiş	Etkisiz hale getirilmiş	OFF
2-6	Parite seçimi	DÜZGÜN	DÜZENSİZ	OFF
2-7	Baud oran seçimi (*2)	Aşağıdaki tabloya müracaat ediniz		OFF
2-8				OFF

NOT

(*1) Emülasyon seçimi (DSW 1-1 and 1-2)

Emülasyon	1-1	1-2
BXL/POS	OFF	OFF
BXL/POS-KP	ON	ON
STAR	OFF	ON
CITIZEN	ON	OFF

- BXL/POS-KP(Mutfak yazıcı modu) : Otomatik kesme ve kağıt bitme hatası oluştuğunda yazıcı alarmı çalar.

(*2) Baud oran seçimi (iletim hızı)

iLETİM	2-7	2-8
2400 baud	ON	ON
4800 baud	OFF	ON
9600 baud	OFF	OFF
19200 baud	ON	OFF

UYARI

DIP düğmelerini her zaman yazıcı kapalı iken değiştirin. Yazıcı açık iken yapılacak değişiklikler yazıcıyı kapatıp, tekrar açmadığınız sürece etkili olmayacaktır.

2.1.3 DIP Anahtar ayarlarının değiştirilmesi

Eğerayarları değiştirmeniz gerekiyor ise, değişiklik yapmak için aşağıdaki basamakları takip edin.

UYARI
Kisa devre olmaması için DIP anahtar kapağını açmadan önce yazıcınızı kapatın.

1)Yazıcınızın kapalı olduğundan emin olun..
2) DIP Anahtar kapağından vidayı çıkarın. Aşağıdaki resimde olduğu gibi DIP anahtar kapağını çıkarın
3) Anahtarları bir cımbız ya da daha küçük bir alet ile ayarlayın.
4) DIP Anahtar kapağını yerine takın. Vida ile iyice kapayın.

NOT
Yeni ayarlar yazıcınızı açtığınızda devreye girecektir.

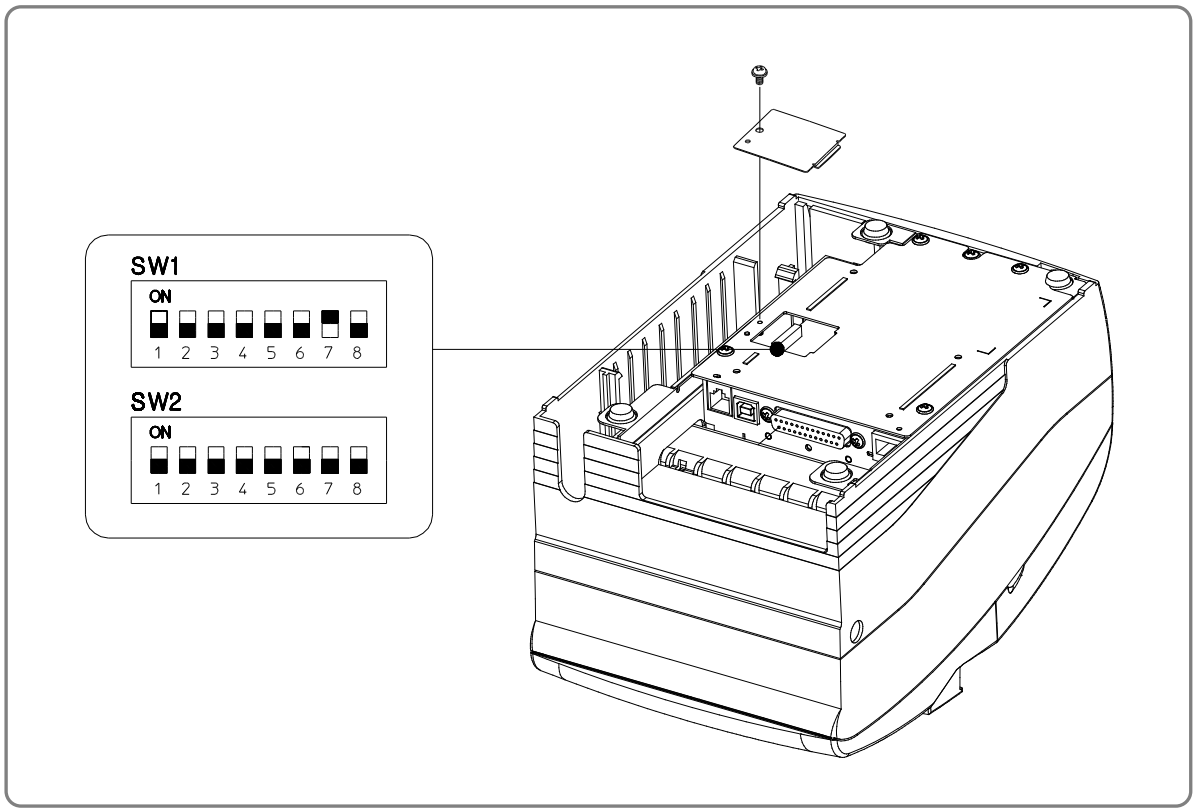

Bölüm 3: Referans bilgileri

3.1 Baskı teknik özellikleri

Madde	Açıklama	Ek bilgi
Baskı metodu	Seri iğne vuruşlu metod	
Kafa yapısı	9 iğneli seri tipli	
Nokta alanı	0.352mm (1/72”)	
Nokta teli çapı	0.28mm (0.01”)	
Baskı yönü	Friksiyon beslemeli çift yönlü	
Bir satırdaki karakter sayısı	Max. 42 (karakter)	
Baskı hızı	5.1 LPS (Saniyedeki satır sayısı)	
Baskı genişliği	63.5 mm	
Satır aralığı	4.233 mm (1/6”)	
Kağıt besleme metodu	Friction besleme	
Kağıt besleme hızı	Yaklaşık 158 mm (6.2”)	
Karakter fontları	7 x 9 / 9 x 9	
Karakter setleri	Alfanümerik karakterler : 95 Uluslararası karakterler : 48 Genişletilmiş grafikler : 128 x 27 sayfa	

3.2 Kağıt teknik özellikleri

Madde	Açıklama	Ek bilgi
Kağıt tipi	Rulo kağıt	
Rulo kağıt genişliği	76±0.5 mm	
Rulo kağıt çapı	Maks. ø83 mm (3.27")	
Normal kağıt	Kalınlık : 1 yaprak 0.06~0.085 mm (0.0024~0.0034") Ağırlık : 52.3~64g/m^2 (0.115~0.1411 lb)	
Kağıt makarasının dış çapı	Maks. ø19mm (0.75")	

3.3 Şerit kasedi teknik özellikleri

Madde	Açıklama	Ek bilgi
Standart	GRC-201BR	
Renk	Siyah ve kırmızı	
Boyut	13 mm (W)	
Ömür	GRC-201BR : 1,500,000 karakter (Siyah) 750,000 karakter (Kırmızı)	7x9 fontunda sürekli baskı ASCII 25℃

NOTLAR

Onaylanmayan şerit kartuşların kullanılması kötü yazdırma kalitesi veya arıza ile sonuçlanabilir ve garantiyi boşa çıkaracaktır.

3.4 Elektriksel özellikler

Madde		Açıklama	Ek bilgi
SMPS Voltaj kaynağı		24VDC	
Mevcut tüketim (24V, çekmece çıkış sürücüsü hariç)	Çalışırken	En az : Yaklaşık 0.5A En yüksek sınır: Yaklaşık 1.5A	
	Hazır durumunda iken	En az: Yaklaşık 0.3A	

NOT

Çekmece çıkış sürücüsü için maksimum 1A olmalıdır.

3.5 Güvenilirlik

Madde	Açıklama	Ek bilgi
Ömür	Mekanizma : Yaklaşık. 18 milyon satır Otomatik kesme Yaklaşık.1.5 milyon kesim	
Kafa	Yaklaşık. 300 milyon nokta vuruş	

3.6 Çevre koşulları

Madde	Açıklama	Ek bilgi
Sıcaklık	Çalışma : 0°C ila 40°C Saklama: -20°C ila 60°C	
Nem	Çalışma : 10 ila 80% RH (Yoğunlaşma olmadan) Saklama : 10 ila 90% RH (Yoğunlaşma olmadan)	

3.7 Boyutları ve ağırlığı

• **Boyutlar**

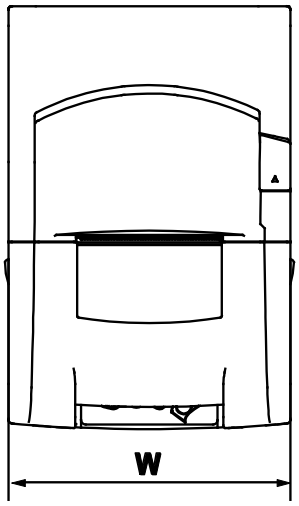

Item	W	D	H
Dimension (mm)	160	239	157

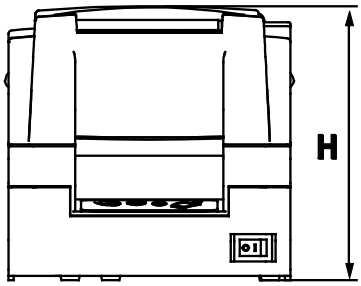

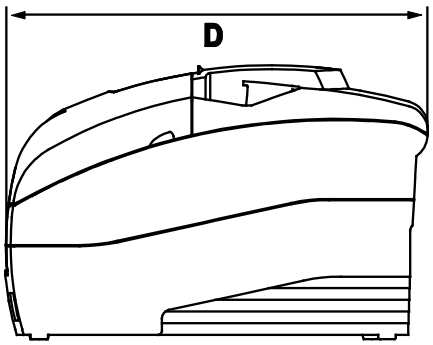

• **Ağırlık**

Yaklaşık. Wt. : 2.5 kg
Yükleme Wt. : 4.0 kg

3.8 Opsiyonel özellikler

Opsiyonel özellikler standart özellikleri değiştirmek olarak veya yazıcının çalışmasını büyütmek için yeralmaktadır. Yazıcı sipariş edildiğinde tüm opsiyonel özellikler fabrikada yüklenmektedir.

• Otomatik kesici
(SRP-275IIIA : otomatik kesici hariç, SRP-275IIIC : otomatik kesici dahil)

• Arabirim (OES : USB+Seri+Eternet / OS : USB+Seri / OP : USB+Paralel)

• Kabin rengi (Fildişi / Koyu gri)

• Siyah işaret sensörü (ön taraf/arka taraf)
Siyah işaret için yazdırma yoğunluğu teknik özellikleri (DensiEye 700 kullanılmıştır)
Siyah işaretin yoğunluk baskısı: 1.0 veya daha fazla
Siyah olmayan işaret yoğunluğu: 0.1 veya daha az

KOD tablosu

Takip eden sayfalar; karakter kod tablolarını gösterecektir.16lık numaraya karşılık gelen karakteri bulmak için, sol rakkam için tablonun tepesinden sayın, sağ rakkam bulmak için tablonun sol kolonundan aşağı saymaya başlayın. Örnek, 4A=J .

Ek A: Kod tablosu

A.1 Sayfa 0 (PC 437 : Amerika, Standart Avrupa (Uluslararası karakter Seti : Amerika))

	HEX	0	1	2	3	4	5	6	7	8	9	A	B	C	D	E	F
HEX	BIN	0000	0001	0010	0011	0100	0101	0110	0111	1000	1001	1010	1011	1100	1101	1110	1111
0	0000	NUL 00	DLE 16	SP 32	0 48	@ 64	P 80	` 96	p 112	Ç 128	É 144	á 160	░ 176	└ 192	╨ 208	α 224	≡ 240
1	0001	01	17	! 33	1 49	A 65	Q 81	a 97	q 113	ü 129	æ 145	í 161	▒ 177	┴ 193	╤ 209	ß 225	± 241
2	0010	02	18	" 34	2 50	B 66	R 82	b 98	r 114	é 130	Æ 146	ó 162	▓ 178	┬ 194	╥ 210	Γ 226	≥ 242
3	0011	03	19	# 35	3 51	C 67	S 83	c 99	s 115	â 131	ô 147	ú 163	│ 179	├ 195	╙ 211	π 227	≤ 243
4	0100	EOT 04	20	$ 36	4 52	D 68	T 84	d 100	t 116	ä 132	ö 148	ñ 164	┤ 180	─ 196	╘ 212	Σ 228	⌠ 244
5	0101	ENQ 05	21	% 37	5 53	E 69	U 85	e 101	u 117	à 133	ò 149	Ñ 165	╡ 181	┼ 197	╒ 213	σ 229	⌡ 245
6	0110	06	22	& 38	6 54	F 70	V 86	f 102	v 118	å 134	û 150	ª 166	╢ 182	╞ 198	╓ 214	µ 230	÷ 246
7	0111	07	23	' 39	7 55	G 71	W 87	g 103	w 119	ç 135	ù 151	º 167	╖ 183	╟ 199	╫ 215	τ 231	≈ 247
8	1000	BS 08	CAN 24	(40	8 56	H 72	X 88	h 104	x 120	ê 136	ÿ 152	¿ 168	╕ 184	╚ 200	╪ 216	Φ 232	° 248
9	1001	HT 09	25	) 41	9 57	I 73	Y 89	i 105	y 121	ë 137	Ö 153	⌐ 169	╣ 185	╔ 201	┘ 217	θ 233	• 249
A	1010	LF 10	26	* 42	: 58	J 74	Z 90	j 106	z 122	è 138	Ü 154	¬ 170	║ 186	╩ 202	┌ 218	Ω 234	· 250
B	1011	11	ESC 27	+ 43	; 59	K 75	[91	k 107	{ 123	ï 139	¢ 155	1/2 171	╗ 187	╦ 203	█ 219	δ 235	√ 251
C	1100	FF 12	FS 28	, 44	< 60	L 76	\ 92	l 108	| 124	î 140	£ 156	1/4 172	╝ 188	╠ 204	▄ 220	∞ 236	n 252
D	1101	CR 13	GS 29	– 45	= 61	M 77	] 93	m 109	} 125	ì 141	¥ 157	¡ 173	╜ 189	═ 205	▌ 221	φ 237	2 253
E	1110	14	30	. 46	> 62	N 78	^ 94	n 110	~ 126	Ä 142	₧ 158	« 174	╛ 190	╬ 206	▐ 222	ε 238	■ 254
F	1111	15	31	/ 47	? 63	O 79	_ 95	o 111	SP 127	Å 143	ƒ 159	» 175	┐ 191	╧ 207	▀ 223	∩ 239	SP 255

A.2 Sayfa 2 (PC850 : Tüm diller)

	HEX	8	9	A	B	C	D	E	F
HEX	BIN	1000	1001	1010	1011	1100	1101	1110	1111
0	0000	Ç 128	É 144	á 160	░ 176	└ 192	ð 208	Ó 224	¯ 240
1	0001	ü 129	æ 145	í 161	▒ 177	┴ 193	Ð 209	ß 225	± 241
2	0010	é 130	Æ 146	ó 162	▓ 178	┬ 194	Ê 210	Ô 226	‗ 242
3	0011	â 131	ô 147	ú 163	│ 179	├ 195	Ë 211	Ò 227	3/4 243
4	0100	ä 132	ö 148	ñ 164	┤ 180	─ 196	È 212	õ 228	¶ 244
5	0101	à 133	ò 149	Ñ 165	Á 181	┼ 197	i 213	Õ 229	§ 245
6	0110	å 134	û 150	ª 166	Â 182	ã 198	Í 214	µ 230	÷ 246
7	0111	ç 135	ù 151	º 167	À 183	Ã 199	Î 215	þ 231	¸ 247
8	1000	ê 136	ÿ 152	¿ 168	© 184	╚ 200	Ï 216	Þ 232	° 248
9	1001	ë 137	Ö 153	® 169	╣ 185	╔ 201	┘ 217	Ú 233	¨ 249
A	1010	è 138	Ü 154	¬ 170	║ 186	╩ 202	┌ 218	Û 234	• 250
B	1011	ï 139	ø 155	1/2 171	╗ 187	╦ 203	█ 219	Ù 235	¹ 251
C	1100	î 140	£ 156	1/4 172	╝ 188	╠ 204	▄ 220	ý 236	³ 252
D	1101	ì 141	Ø 157	¡ 173	¢ 189	═ 205	¦ 221	Ý 237	² 253
E	1110	Ä 142	× 158	« 174	¥ 190	╬ 206	Ì 222	‾ 238	■ 254
F	1111	Å 143	ƒ 159	» 175	┐ 191	¤ 207	▀ 223	´ 239	SP 255

A.3 Sayfa 3 (PC860 : Portekizce)

	HEX	8	9	A	B	C	D	E	F
HEX	BIN	1000	1001	1010	1011	1100	1101	1110	1111
0	0000	Ç 128	É 144	á 160	░ 176	└ 192	╨ 208	α 224	≡ 240
1	0001	ü 129	À 145	í 161	▒ 177	┴ 193	╤ 209	ß 225	± 241
2	0010	é 130	È 146	ó 162	▓ 178	┬ 194	╥ 210	Γ 226	≥ 242
3	0011	â 131	ô 147	ú 163	│ 179	├ 195	╙ 211	π 227	≤ 243
4	0100	ã 132	õ 148	ñ 164	┤ 180	─ 196	╘ 212	Σ 228	⌠ 244
5	0101	à 133	ò 149	Ñ 165	╡ 181	┼ 197	╒ 213	σ 229	⌡ 245
6	0110	Á 134	Ú 150	ª 166	╢ 182	╞ 198	╓ 214	µ 230	÷ 246
7	0111	ç 135	ù 151	º 167	╖ 183	╟ 199	╫ 215	τ 231	≈ 247
8	0000	ê 136	Ì 152	¿ 168	╕ 184	╚ 200	╪ 216	Φ 232	° 248
9	0001	Ê 137	Õ 153	Ò 169	╣ 185	╔ 201	┘ 217	θ 233	• 249
A	0010	è 138	Ü 154	¬ 170	║ 186	╩ 202	┌ 218	Ω 234	• 250
B	0011	Í 139	¢ 155	1/2 171	╗ 187	╦ 203	█ 219	δ 235	√ 251
C	0100	Ô 140	£ 156	1/4 172	╝ 188	╠ 204	▄ 220	∞ 236	n 252
D	0101	ì 141	Ù 157	¡ 173	╜ 189	═ 205	▌ 221	φ 237	² 253
E	0110	Ã 142	Pt 158	« 174	╛ 190	╬ 206	▐ 222	ε 238	■ 254
F	0111	Â 143	Ó 159	» 175	┐ 191	╧ 207	▀ 223	∩ 239	SP 255

A.4 Sayfa 4 (PC863 : Fransızca)

	HEX	8	9	A	B	C	D	E	F
HEX	BIN	1000	1001	1010	1011	1100	1101	1110	1111
0	0000	Ç 128	É 144	¦ 160	░ 176	└ 192	╨ 208	α 224	≡ 240
1	0001	ü 129	È 145	´ 161	▒ 177	┴ 193	╤ 209	β 225	± 241
2	0010	é 130	Ê 146	ó 162	▓ 178	┬ 194	╥ 210	Γ 226	≥ 242
3	0011	â 131	ô 147	ú 163	│ 179	├ 195	╙ 211	π 227	≤ 243
4	0100	Â 132	Ë 148	¨ 164	┤ 180	─ 196	╘ 212	Σ 228	⌠ 244
5	0101	à 133	Ï 149	˚ 165	╡ 181	┼ 197	╒ 213	σ 229	⌡ 245
6	0110	¶ 134	û 150	³ 166	╢ 182	╞ 198	╓ 214	µ 230	÷ 246
7	0111	ç 135	ù 151	¯ 167	╖ 183	╟ 199	╫ 215	τ 231	≈ 247
8	1000	ê 136	¤ 152	Î 168	╕ 184	╚ 200	╪ 216	Φ 232	° 248
9	1001	ë 137	Ô 153	⌐ 169	╣ 185	╔ 201	┘ 217	θ 233	∙ 249
A	1010	è 138	Ü 154	¬ 170	║ 186	╩ 202	┌ 218	Ω 234	· 250
B	1011	ï 139	¢ 155	1/2 171	╗ 187	╦ 203	█ 219	δ 235	√ 251
C	1100	î 140	£ 156	1/4 172	╝ 188	╠ 204	▄ 220	∞ 236	n 252
D	1101	═ 141	Ù 157	3/4 173	╜ 189	═ 205	▌ 221	φ 237	² 253
E	1110	À 142	Û 158	« 174	╛ 190	╬ 206	▐ 222	ε 238	■ 254
F	1111	§ 143	ƒ 159	» 175	┐ 191	╧ 207	▀ 223	∩ 239	SP 255

A.5 Sayfa 5 (PC865 : Norveçce)

	HEX	8	9	A	B	C	D	E	F
HEX	BIN	1000	1001	1010	1011	1100	1101	1110	1111
0	0000	Ç 128	É 144	á 160	░ 176	└ 192	╨ 208	α 224	≡ 240
1	0001	ü 129	æ 145	í 161	▒ 177	┴ 193	╤ 209	β 225	± 241
2	0010	é 130	Æ 146	ó 162	▓ 178	┬ 194	╥ 210	Γ 226	≥ 242
3	0011	â 131	ô 147	ú 163	│ 179	├ 195	╙ 211	π 227	≤ 243
4	0100	ä 132	ö 148	ñ 164	┤ 180	─ 196	╘ 212	Σ 228	⌠ 244
5	0101	à 133	ò 149	Ñ 165	╡ 181	┼ 197	╒ 213	σ 229	⌡ 245
6	0110	å 134	û 150	ª 166	╢ 182	╞ 198	╓ 214	µ 230	÷ 246
7	0111	ç 135	ù 151	º 167	╖ 183	╟ 199	╫ 215	τ 231	≈ 247
8	1000	ê 136	ÿ 152	¿ 168	╕ 184	╚ 200	╪ 216	Φ 232	° 248
9	1001	ë 137	Ö 153	⌐ 169	╣ 185	╔ 201	┘ 217	θ 233	• 249
A	1010	è 138	Ü 154	¬ 170	║ 186	╩ 202	┌ 218	Ω 234	· 250
B	1011	ï 139	ø 155	1/2 171	╗ 187	╦ 203	█ 219	δ 235	√ 251
C	1100	î 140	£ 156	1/4 172	╝ 188	╠ 204	▄ 220	∞ 236	n 252
D	1101	ì 141	Ø 157	¡ 173	╜ 189	═ 205	▌ 221	φ 237	² 253
E	1110	Ä 142	Pt 158	« 174	╛ 190	╬ 206	▐ 222	ε 238	■ 254
F	1111	Å 143	ƒ 159	¤ 175	┐ 191	╧ 207	▀ 223	∩ 239	SP 255

A.6 Sayfa 16 (WPC1252 : Latin 1)

	HEX	8	9	A	B	C	D	E	F
HEX	BIN	1000	1001	1010	1011	1100	1101	1110	1111
0	0000	€ 128	144	160	° 176	À 192	Ð 208	à 224	đ 240
1	0001	129	‘ 145	¡ 161	± 177	Á 193	Ñ 209	á 225	ñ 241
2	0010	‚ 130	’ 146	¢ 162	2 178	Â 194	Ò 210	â 226	ò 242
3	0011	ƒ 131	“ 147	£ 163	3 179	Ã 195	Ó 211	ã 227	ó 243
4	0100	„ 132	” 148	¤ 164	´ 180	Ä 196	Ô 212	ä 228	ô 244
5	0101	… 133	• 149	¥ 165	µ 181	Å 197	Õ 213	å 229	õ 245
6	0110	† 134	- 150	¦ 166	¶ 182	Æ 198	Ö 214	æ 230	ö 246
7	0111	‡ 135	– 151	§ 167	· 183	Ç 199	x 215	ç 231	÷ 247
8	1000	ˆ 136	˜ 152	¨ 168	¸ 184	È 200	Ø 216	è 232	ø 248
9	1001	‰ 137	™ 153	© 169	1 185	É 201	Ù 217	é 233	ù 249
A	1010	Š 138	š 154	ª 170	º 186	Ê 202	Ú 218	ê 234	ú 250
B	1011	‹ 139	› 155	« 171	» 187	Ë 203	Û 219	ë 235	û 251
C	1100	Œ 140	œ 156	¬ 172	¼ 188	Ì 204	Ü 220	ì 236	ü 252
D	1101	141	157	¯ 173	½ 189	Í 205	Ý 221	í 237	ý 253
E	1110	Ž 142	ž 158	® 174	¾ 190	Î 206	Þ 222	î 238	þ 254
F	1111	143	Ÿ 159	¯ 175	¿ 191	Ï 207	ß 223	ï 239	ÿ 255

A.7 Page 17 (PC866 : Rusça)

	HEX	8	9	A	B	C	D	E	F
HEX	BIN	1000	1001	1010	1011	1100	1101	1110	1111
0	0000	А 128	Р 144	а 160	▒ 176	└ 192	╨ 208	р 224	Ё 240
1	0001	Б 129	С 145	б 161	▒ 177	┴ 193	╤ 209	с 225	ё 241
2	0010	В 130	Т 146	в 162	▒ 178	┬ 194	╥ 210	т 226	Є 242
3	0011	Г 131	У 147	г 163	│ 179	├ 195	╙ 211	у 227	є 243
4	0100	Д 132	Ф 148	д 164	┤ 180	─ 196	╘ 212	ф 228	Ї 244
5	0101	Е 133	Х 149	е 165	╡ 181	┼ 197	╒ 213	х 229	ї 245
6	0110	Ж 134	Ц 150	ж 166	╢ 182	╞ 198	╓ 214	ц 230	Ў 246
7	0111	З 135	Ч 151	з 167	╖ 183	╟ 199	╫ 215	ч 231	ў 247
8	1000	И 136	Ш 152	и 168	╕ 184	╚ 200	╪ 216	ш 232	° 248
9	1001	Й 137	Щ 153	й 169	╣ 185	╔ 201	┘ 217	щ 233	· 249
A	1010	К 138	Ъ 154	к 170	║ 186	╩ 202	┌ 218	ъ 234	· 250
B	1011	Л 139	Ы 155	л 171	╗ 187	╦ 203	■ 219	ы 235	√ 251
C	1100	М 140	Ь 156	м 172	╝ 188	╠ 204	▬ 220	ь 236	№ 252
D	1101	Н 141	Э 157	н 173	╜ 189	═ 205	▌ 221	э 237	¤ 253
E	1110	О 142	Ю 158	о 174	╛ 190	╬ 206	▐ 222	ю 238	■ 254
F	1111	П 143	Я 159	п 175	┐ 191	╧ 207	▀ 223	я 239	SP 255

A.8 Sayfa 18 (PC852 : Latin 2)

	HEX	8	9	A	B	C	D	E	F
HEX	BIN	1000	1001	1010	1011	1100	1101	1110	1111
0	0000	Ç 128	É 144	á 160	▒ 176	└ 192	đ 208	Ó 224	- 240
1	0001	ü 129	Ĺ 145	í 161	▓ 177	┴ 193	Đ 209	ß 225	´ 241
2	0010	é 130	Í 146	ó 162	▓ 178	┬ 194	Ď 210	Ô 226	˛ 242
3	0011	â 131	ô 147	ú 163	│ 179	├ 195	Ë 211	Ń 227	ˇ 243
4	0100	ä 132	ö 148	Ą 164	┤ 180	─ 196	ď 212	ń 228	˘ 244
5	0101	ů 133	Ľ 149	ą 165	Á 181	┼ 197	Ň 213	ň 229	§ 245
6	0110	ć 134	ľ 150	Ž 166	Â 182	Ă 198	Í 214	Š 230	÷ 246
7	0111	ç 135	Ś 151	ž 167	Ě 183	ă 199	Î 215	š 231	¸ 247
8	1000	ł 136	ś 152	Ę 168	Ş 184	╚ 200	ě 216	Ŕ 232	° 248
9	1001	ë 137	Ö 153	ę 169	╣ 185	╔ 201	┘ 217	Ú 233	¨ 249
A	1010	Ő 138	Ü 154	¬ 170	║ 186	╩ 202	┌ 218	ŕ 234	· 250
B	1011	ő 139	Ť 155	Ź 171	╗ 187	╦ 203	█ 219	Ű 235	ű 251
C	1100	î 140	ť 156	Č 172	╝ 188	╠ 204	▄ 220	ý 236	Ř 252
D	1101	Ź 141	Ł 157	Ş 173	Ż 189	═ 205	Ţ 221	Ý 237	ř 253
E	1110	Ä 142	x 158	« 174	ż 190	╬ 206	Ů 222	ţ 238	■ 254
F	1111	Ć 143	č 159	» 175	┐ 191	¤ 207	▀ 223	˙ 239	255

A.9 Sayfa 22 (PC864 : Arapça)

	HEX	8	9	A	B	C	D	E	F
HEX	BIN	1000	1001	1010	1011	1100	1101	1110	1111
0	0000	° 128	β 144	NBSP 160	٠ 176	¢ 192	ذ 208	ـ 224	ّ 240
1	0001	· 129	∞ 145	— 161	١ 177	ء 193	ر 209	ف 225	ً 241
2	0010	· 130	ø 146	آ 162	٢ 178	آ 194	ز 210	ق 226	ن 242
3	0011	√ 131	± 147	£ 163	٣ 179	أ 195	س 211	ك 227	ه 243
4	0100	▒ 132	½ 148	¤ 164	٤ 180	ؤ 196	ش 212	ل 228	ة 244
5	0101	─ 133	¼ 149	أ 165	٥ 181	ع 197	ص 213	م 229	ى 245
6	0110	│ 134	≈ 150	166	٦ 182	ئ 198	ض 214	ن 230	ي 246
7	0111	┼ 135	« 151	€ 167	٧ 183	ا 199	ط 215	ه 231	غ 247
8	0000	┤ 136	» 152	ا 168	٨ 184	ب 200	ظ 216	و 232	ق 248
9	1001	┬ 137	لأ 153	ب 169	٩ 185	ة 201	ع 217	ى 233	لآ 249
A	1010	├ 138	ﻻ 154	ت 170	ف 186	ت 202	غ 218	ي 234	ﻻ 250
B	1011	┴ 139	155	ث 171	؛ 187	ث 203	ا 219	ض 235	ل 251
C	1100	┐ 140	156	، 172	س 188	ج 204	٦ 220	ع 236	ك 252
D	1101	┌ 141	لا 157	ج 173	ش 189	ح 205	÷ 221	غ 237	ي 253
E	1110	└ 142	ﻻ 158	ح 174	ص 190	خ 206	× 222	غ 238	■ 254
F	1111	┘ 143	ا 159	خ 175	؟ 191	د 207	ع 223	م 239	255

A.10 Sayfa 24 (WPC1253 : Yunanca)

	HEX	8	9	A	B	C	D	E	F
HEX	BIN	1000	1001	1010	1011	1100	1101	1110	1111
0	0000	€ 128	144	NBSP 160	° 176	ΐ 192	Π 208	ΰ 224	π 240
1	0001	129	‘ 145	΄ 161	± 177	Α 193	Ρ 209	α 225	ρ 241
2	0010	‚ 130	’ 146	Ά 162	² 178	Β 194	210	β 226	ς 242
3	0011	ƒ 131	“ 147	£ 163	³ 179	Γ 195	Σ 211	γ 227	σ 243
4	0100	„ 132	” 148	¤ 164	΄ 180	Δ 196	Τ 212	δ 228	τ 244
5	0101	… 133	• 149	¥ 165	µ 181	Ε 197	Υ 213	ε 229	υ 245
6	0110	† 134	– 150	¦ 166	¶ 182	Ζ 198	Φ 214	ζ 230	φ 246
7	0111	‡ 135	— 151	§ 167	· 183	Η 199	Χ 215	η 231	χ 247
8	1000	136	152	¨ 168	Έ 184	Θ 200	Ψ 216	θ 232	ψ 248
9	1001	‰ 137	™ 153	© 169	Ή 185	Ι 201	Ω 217	ι 233	ω 249
A	1010	138	154	170	Ί 186	Κ 202	Ϊ 218	κ 234	ϊ 250
B	1011	‹ 139	› 155	« 171	» 187	Λ 203	Ϋ 219	λ 235	ϋ 251
C	1100	140	156	¬ 172	Ό 188	Μ 204	ά 220	μ 236	ό 252
D	1101	141	157	- 173	½ 189	Ν 205	έ 221	ν 237	ύ 253
E	1110	142	158	® 174	Ύ 190	Ξ 206	ή 222	ξ 238	ώ 254
F	1111	143	159	― 175	Ώ 191	Ο 207	ί 223	ο 239	255

A.11 Sayfa 25 (WPC1254 : Türkçe)

	HEX	8	9	A	B	C	D	E	F
HEX	BIN	1000	1001	1010	1011	1100	1101	1110	1111
0	0000	€ 128	144	NBSP 160	° 176	À 192	Ğ 208	à 224	ğ 240
1	0001	129	‘ 145	¡ 161	± 177	Á 193	Ñ 209	á 225	ñ 241
2	0010	‚ 130	’ 146	¢ 162	² 178	Â 194	Ò 210	â 226	ò 242
3	0011	ƒ 131	“ 147	£ 163	³ 179	Ã 195	Ó 211	ã 227	ó 243
4	0100	„ 132	” 148	¤ 164	´ 180	Ä 196	Ô 212	ä 228	ô 244
5	0101	… 133	• 149	¥ 165	µ 181	Å 197	Õ 213	å 229	õ 245
6	0110	† 134	– 150	¦ 166	¶ 182	Æ 198	Ö 214	æ 230	ö 246
7	0111	‡ 135	— 151	§ 167	· 183	Ç 199	× 215	ç 231	÷ 247
8	1000	ˆ 136	˜ 152	¨ 168	¸ 184	È 200	Ø 216	è 232	ø 248
9	1001	‰ 137	™ 153	© 169	¹ 185	É 201	Ù 217	é 233	ù 249
A	1010	Š 138	š 154	ª 170	º 186	Ê 202	Ú 218	ê 234	ú 250
B	1011	‹ 139	› 155	« 171	» 187	Ë 203	Û 219	ë 235	û 251
C	1100	Œ 140	œ 156	¬ 172	¼ 188	Ì 204	Ü 220	ì 236	ü 252
D	1101	141	157	- 173	½ 189	Í 205	İ 221	í 237	ı 253
E	1110	142	158	® 174	¾ 190	Î 206	Ş 222	î 238	ş 254
F	1111	143	Ÿ 159	¯ 175	¿ 191	Ï 207	ß 223	ï 239	ÿ 255

A.12 Uluslararası karakter kodu tablosu

	Country	ASCII code (hexadecimal number)											
		23	24	40	5B	5C	5D	5E	60	7B	7C	7D	7E
0	U.S.A	#	$	@	[	\	]	^	‘	{	|	}	~
1	France	#	$	à	°	ç	§	^	‘	é	ù	è	¨
2	Germany	#	$	§	Ä	Ö	Ü	^	‘	ä	ö	ü	β
3	U.K.	£	$	@	[	\	]	^	‘	{	|	}	~
4	Denmark I	#	$	@	Æ	Ø	Å	^	‘	æ	ø	å	~
5	Sweden	#	¤	É	Ä	Ö	Å	Ü	é	ä	ö	å	ü
6	Italy	#	$	@	°	\	é	^	ù	à	ò	è	ì
7	Spain	Pt	$	@	¡	Ñ	¿	^	‘	¨	ñ	}	~
8	Japan	#	$	@	[	¥	]	^	‘	{	|	}	~
9	Norway	#	¤	É	Æ	Ø	Å	Ü	é	æ	ø	å	ü
10	Denmark II	#	$	É	Æ	Ø	Å	Ü	é	æ	ø	å	ü
11	PC-999	#	$	Ž	Š	Đ	Ć	Č	ž	š	đ	ć	č

Ek B: Konnektörler

B.1 RS-232C Seri Arabirim konnektör + Ethernet + USB : OES Modeli

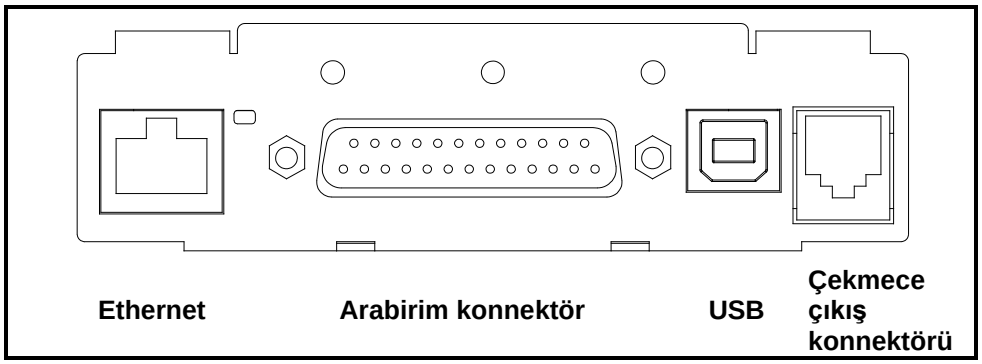

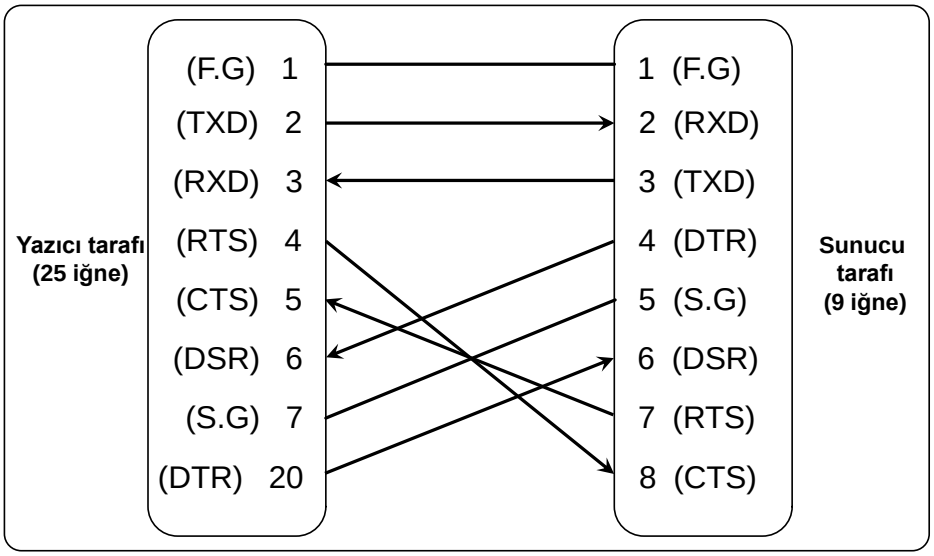

• Seri

İğne No.	Sinyal ismi	Sinyal yönü	Fonksiyon
1	FG	-	Çerçeve alanı
2	TxD	Output	İletilen veri
3	RxD	Input	Alınan veri
6	DSR	Input	Veri takımı hazır
7	SG	-	Sinyal alanı
20	DTR	Output	Veri terminali hazır

• Ethernet

iğne No.	Sinyal ismi	Atama (renk)	Fonksiyon
1	TxD+	White with orange stripe	Transmit +
2	TxD-	Solid orange	Transmit -
3	RxD+	White with green stripe	Receive +
4	NC	Solid blue	-
5	NC	White with blue stripe	-
6	RxD-	Solid green	Receive -
7	NC	White with brown stripe	-
8	NC	Solid brown	-

• USB

iğne No.	Sinyal ismi	Atama (renk)	Fonksiyon
Kabuk	Kalkan	Tel kanalı	Çerçeve alanı
1	VBUS	Kırmızı	NC
2	D-	Beyaz	Diferansiyel veri doğrusu
3	D+	Yeşil	Diferansiyel veri doğrusu
4	GND	Siyah	Sinyal alanı

B.2 IEEE1284 Paralel Arabirim konnektör + USB : OP Modeli

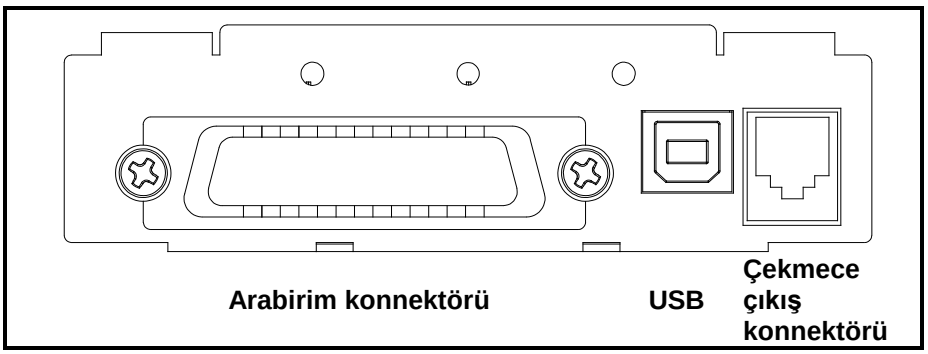

• Paralel

İğne no.	Kaynak	Uyumluluk modu	Nibble modu	Bayt modu
1	Sunucu	nStrobe	HostClk	HostClk
2	Sunucu/Yazıcı	Veri 0 (LSB)	-	Veri 0 (LSB)
3	Sunucu/Yazıcı	Veri 1	-	Veri 1
4	Sunucu/Yazıcı	Veri 2	-	Veri 2
5	Sunucu/Yazıcı	Veri 3	-	Veri 3
6	Sunucu/Yazıcı	Veri 4	-	Veri 4
7	Sunucu/Yazıcı	Veri 5	-	Veri 5
8	Sunucu/Yazıcı	Veri 6	-	Veri 6
9	Sunucu/Yazıcı	Veri 7 (MSB)	-	Veri 7 (MSB)
10	Yazıcı	nAck	PtrClk	PtrClk
11	Yazıcı	Meşgul	Yazıcı meşgul / Veri3,7	Yazıcı meşgul
12	Yazıcı	Perror	AckDataReq / Veri2,6	AckDataReq
13	Yazıcı	Seç	Xflag / Data1,5	Xflag
14	Sunucu	nAutoFd	Sunucu Meşgul	Sunucu Meşgul
15	-	NC	ND	ND
16	-	GND	GND	GND
17	-	GND	FG	FG
18	Yazıcı	Mantık-H	Mantık -H	Mantık -H
19~30	-	GND	GND	GND
31	Sunucu	nInit	nInit	nInit
32	Yazıcı	nHata	Veri yok	Veri yok
33	-	NC	ND	ND
34	Yazıcı	NC	ND	ND
35	Yazıcı	NC	ND	ND
36	Sunucu	nSelectIn	1284-Aktif	1284-Aktif

• USB

iğne No.	Sinyal ismi	Atama (renk)	Fonksiyon
Kabuk	Kalkan	Tel kanalı	Çerçeve alanı
1	VBUS	Kırmızı	NC
2	D-	Beyaz	Diferansiyel veri doğrusu
3	D+	Yeşil	Diferansiyel veri doğrusu
4	GND	Siyah	Sinyal alanı

B.3 RS-232C Seri Arabirim konnektör + USB : OS Modeli

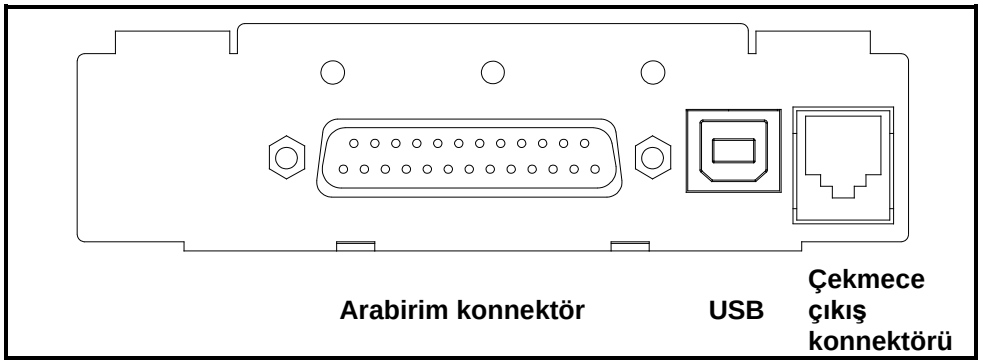

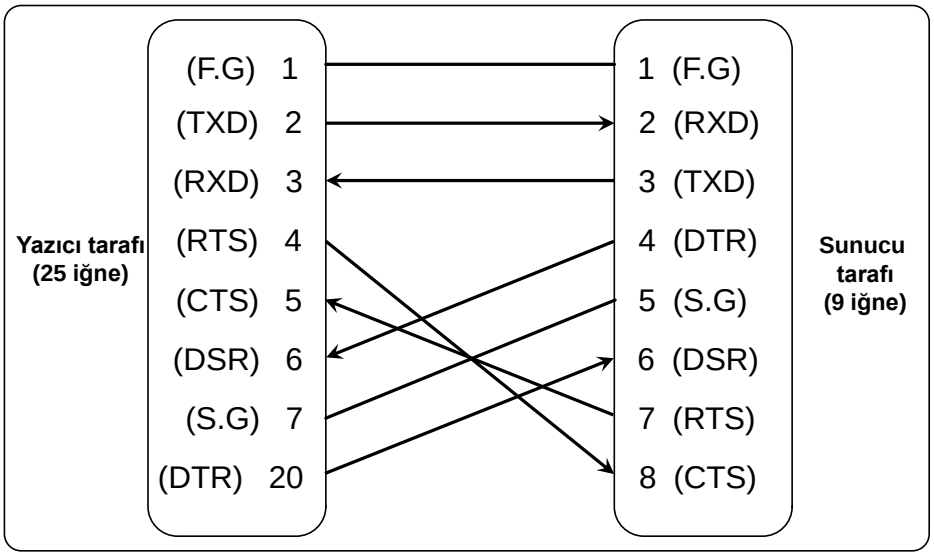

• Seri

İğne No.	Sinyal ismi	Sinyal yönü	Fonksiyon
1	FG	-	Çerçeve alanı
2	TxD	Output	İletilen veri
3	RxD	Input	Alınan veri
6	DSR	Input	Veri takımı hazır
7	SG	-	Sinyal alanı
20	DTR	Output	Veri terminali hazır

• USB

iğne No.	Sinyal ismi	Atama (renk)	Fonksiyon
Kabuk	Kalkan	Tel kanalı	Çerçeve alanı
1	VBUS	Kırmızı	NC
2	D-	Beyaz	Diferansiyel veri doğrusu
3	D+	Yeşil	Diferansiyel veri doğrusu
4	GND	Siyah	Sinyal alanı

B.4 Çekmece çıkışı

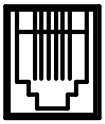

İğne No.	Açıklama	Yön
1	Sinyal GND	-
2	Çekmece çıkış sürücü sinyali #1	Çıktı
3	Çekmece açık / Sinyali kapa	Giriş
4	+24V	-
5	Çekmece çıkış sürücü sinyali #2	Çıktı
6	Sinyal GND	-